ING. MAURIZIO FONTANELLI
VIA S. ANTONIO n. 31/A
50051 CASTELFIORENTINO
TEL-FAX 0571/633216
e-mail s.sintesi@gmail.it

SINTESI

STUDIO TECNICO

TAVOLA 9	DATA 27/12/2025
	SCALA 1:1000

OGGETTO : 3^ VARIANTE AL PIANO ATTUATIVO DI INIZIATIVA PUBBLICA IUA 1 - UTOE 6

CONTENUTO

ILLUMINAZIONE PUBBLICA

UBICAZIONE : VIA PERTINI-VIA ALICATA

SOGGETTI PROPONENTI: BARTECO S.R.L. - PIEM S.R.L.
BORGHI LINA - BORGHI LORIANA
MORELLI CARLA - MORELLI ALICE

IL PROGETTISTA	IL COMMITTENTE
IL DIRETTORE DEI LAVORI	LA DITTA COSTRUTTRICE

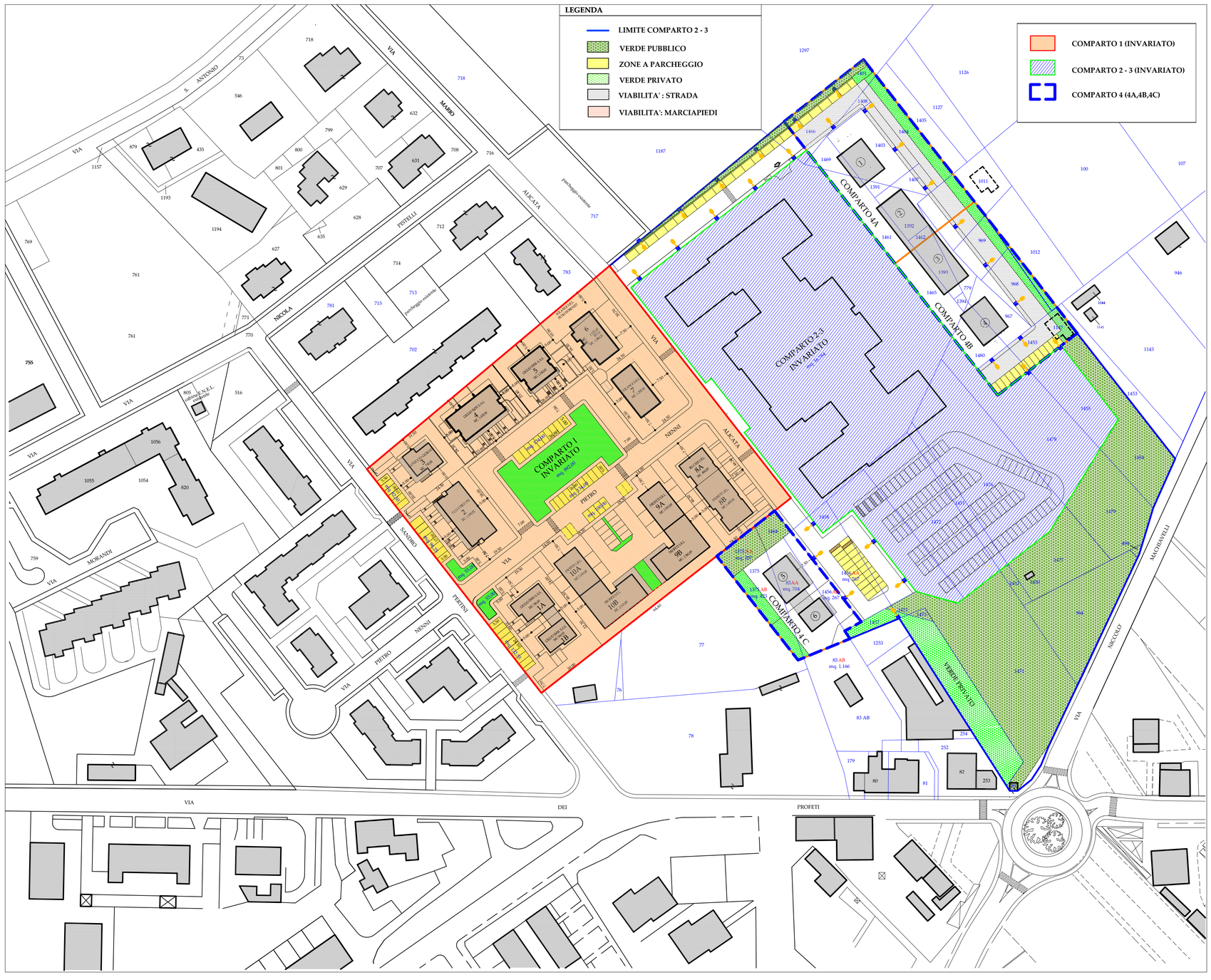

LEGENDA

QILL	QUADRO ELETTRICO CONSEGNA ENEL (VEDI SCHEMI ELETTRICI ALLEGATI) COMPLETO DI REGOLATORE DI FLUSSO LUMINOSO, PROTEZIONE LINEE ELETTRICHE DEI VARI CIRCUITI E SONDA CREPUSCOLARE CARPENTERIA IN POLIESTERE TIPO CONCHIGLIA DIM .INDICATIVE 2000X600X400 DOPPIO ISOLAMENTO GRADO DI PROT. IP65
	POZZETTO IN CLS IMPIANTO ELETTRICO CON DISPERSORE DI TERRA
	CAVITOTTI INTERRATI IN POLIETILENE DOPPIO STRATO Ø125 mm
	PROIETTORE "LAVINIA" iGUZZINI

Vista dell'apparecchio in oggetto.

Descrizione tecnica:
Apparecchio con ottica stradale con lampada a scarica ad alogenuri metallici HIT-DE150W.
Vano ottico in pressofusione di alluminio e vetro di protezione.
Classe di isolamento II. Grado di protezione IP66. Colore Grigio (15).
Tensione 230V. Dimensioni 617x333xH175 mm.

PALO iGUZZINI (Cod.1542 colore 15)
Palo cilindrico realizzato in acciaio zincato a caldo 70 micron, UNI EN ISO 1461 (EN 40-5) con trattamento di verniciatura acrilica a polvere texturizzata.
Palo EN10025-S355JR (ex Fe510 UNI7070) costituito da unico tubo sadato di diam. 102 mm spessore 4 mm, e altezza 6800 mm. Asola per portella 186x45 mm, ad altezza 1000 mm con morsettiera e fusibile di protezione. Portella realizzata a toppa, in lega di alluminio
Palo idoneo per resistere alla spinta dinamica del vento, in conformità alle normative vigenti descritte nel Decreto Ministeriale del 16/01/96.
Classe di isolamento II. Grado di protezione IP66. Colore Grigio (15).

BRACCIO 900 mm singolo attacco diam. 102 mm (Cod.1542 colore 15)
Braccio singolo realizzato in alluminio estruso, sottoposto a trattamento di fosfocromatazione, tirante montato nella parte superiore, realizzato in alluminio sottoposto a verniciatura liquida grigia RAL 9007. Viterie in acciaio inox.
Dimensioni sezione a doppio T 60x65 mm; L=900 mm.
Classe di isolamento II. Grado di protezione IP66. Colore Grigio (15).

APPARECCHIO "VISTA" DISANO MOD.1598

Vista dell'apparecchio in oggetto.

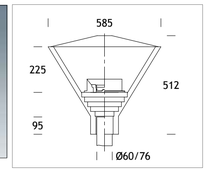

Descrizione tecnica:
Apparecchio con ottica stradale con corpo in alluminio pressofuso, diffusore in policarbonato infrangibile ed autoestinguente V2 riflettore superiore in alluminio stampato.
Classe di isolamento II. Grado di prot. IP65.
Tensione 230V. Fusibile protezione 6,3A.
Conforme alle vigenti norme EN 60598-1
CEI 34-21 certificato di conformità ENEC.
Lampada a scarica JM-TS 150W.

PALO
Palo in alluminio estruso anodizzato rigato di colore nero, corredato di asola ingresso cavi, asola per morsettiera da incasso, moresttiera e fusibile.
Cablaggio interno del palo con cavo FG7OR 0,6/1 kV 2x1,5 mmq.
Dimensioni h.f.t. 4,10 mt, diametro 100 mm.

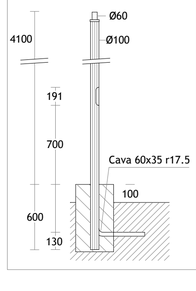

PARTICOLARE CAVIDOTTI INTERRATI
DIAM.ø125 mm

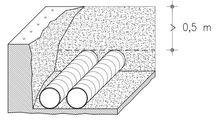

PARTICOLARE USCITA QUADRO ELETTRICO QILL

N.2 cavidotti corrugati a doppio strato in polietilene ad alta densità a norme CEI EN 50086-2-4 e marchio IMQ.

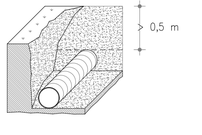

PARTICOLARE TIPOLOGICO GENERALE

N.1 cavidotto corrugato a doppio strato in polietilene ad alta densità a norme CEI EN 50086-2-4 e marchio IMQ.
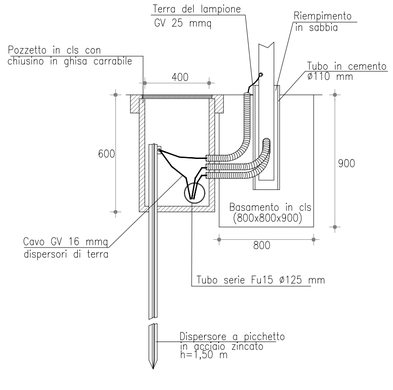
PARTICOLARE COSTRUTTIVO DEL PALO H.F.T. 6,00 METRI