ING. MAURIZIO FONTANELLI
VIA S. ANTONIO n. 31/A
50051 CASTELFIORENTINO
TEL-FAX 0571/633216
e-mail s.sintesi@gmail.it

SINTESI

STUDIO TECNICO

TAVOLA	DATA	OGGETTO : 3^ VARIANTE AL PIANO ATTUATIVO DI INIZIATIVA PUBBLICA IUA 1 - UTOE 6
10	27/12/2025	
	SCALA 1:1000	

CONTENUTO

LINEA TELECOM

UBICAZIONE : VIA PERTINI-VIA ALICATA

SOGGETTI PROPONENTI: BARTECO S.R.L. - PIEM S.R.L.
BORGHI LINA - BORGHI LORIANA
MORELLI CARLA - MORELLI ALICE

IL PROGETTISTA	IL COMMITTENTE
IL DIRETTORE DEI LAVORI	LA DITTA COSTRUTTRICE

LEGENDA IMPIANTO TELECOM

- canalizzazione linea telefonica per privati ø125
- canalizzazione linea telefonica per privati ø63
- attestazione a scatola 125x280
- maxipozzetto con chiusino 120x60
- pozzetto di derivazione in C.L.S. 120x80 con chiusini 120x60
- pozzetto di derivazione in C.L.S. 90x70 con chiusini 60x60
- pozzetto di derivazione in C.L.S. 47x47 con chiusini 40x40
- armadietto tipo A esterno
- armadietto tipo C esterno-inteno
- colonna Linea 90 esterno

Particolare pozzetto di giunzione

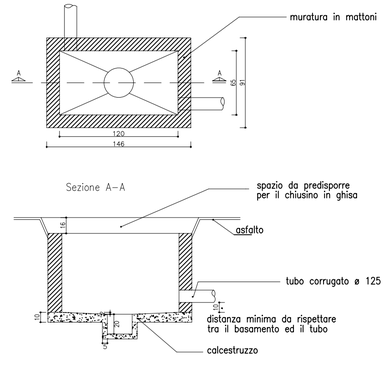
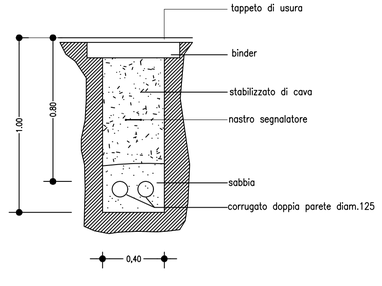
sezione SCAVO TIPO